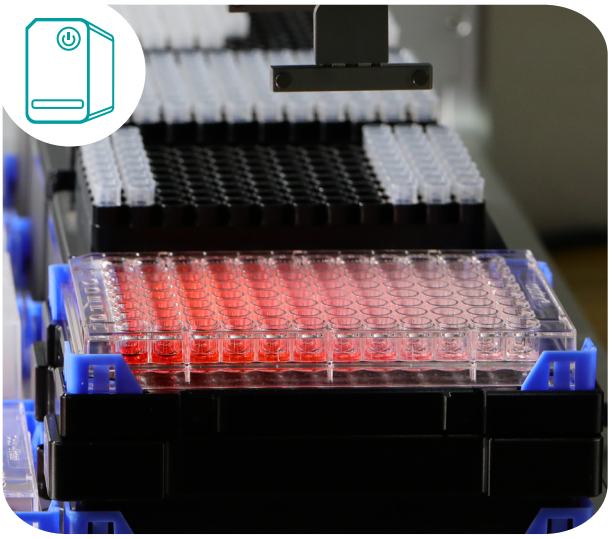

Monad
莫纳生物

自动化振荡器系列

莫纳自动化振荡器分为 NTshake 系列、Mini shake 系列、TCshake 系列，多种尺寸、功能可供选择；兼容 ANSI/SLAS 板，混匀效果良好，运转平稳，噪音小；具有中央原点自定位功能，可以配合其他精密运动的自动化设备；通讯开放，尺寸小巧，可与多种自动化工作站灵活整合。

NTshake 常温振荡器

NTshake 常温振荡器系列，有三种振幅（3 mm、2 mm、1 mm）可选。由控制模组和振荡模组两部分组成，自带显示屏，易观察，可单机使用，也可通过 RS-485 通讯接口连接上位机进行控制。

仪器特点

- **中央原点自定位**
  具有中央原点自定位功能，配合机械手精确地夹持孔板以及移液枪进行精准移液。
- **适配多种耗材**
  适配 ANSI/SLAS 板、1.5/2 ml 离心管等耗材，支持定制个性化适配器，可搭配多种耗材使用。
- **易于集成**
  体积小巧，只占据一个 ANSI/SLAS 板位，预留安装孔，易于集成在各种工作站中。
- **通讯开放**
  基于 RS-485 总线的 Modbus 通信协议。

Mini shake 温控振荡器

Mini shake 温控振荡器系列，温控范围为室温（+5°C）~ 110°C，有三种振幅（3 mm、2 mm、1 mm）可选。由控制模组和振荡模组两部分组成，自带显示屏，易观察，可单机使用，也可通过 RS-485 通讯接口连接上位机进行控制。

仪器特点

- **混匀加热一体**
  集混匀、加热于一体，可同时开启振荡、温控功能，亦可只加热或只振荡。
- **中央原点自定位**
  具有中央原点自定位功能，配合机械手精确地夹持孔板以及移液枪进行精准移液。
- **适配多种耗材**
  适配 ANSI/SLAS 板、1.5/2 ml 离心管等耗材，支持定制个性化适配器，可搭配多种耗材使用。
- **易于集成**
  体积小巧，只占据一个 ANSI/SLAS 板位，预留安装孔，通讯开放，易于集成在各种工作站中。
- **通讯开放**
  基于 RS-485 总线的 Modbus 通信协议。

外形结构

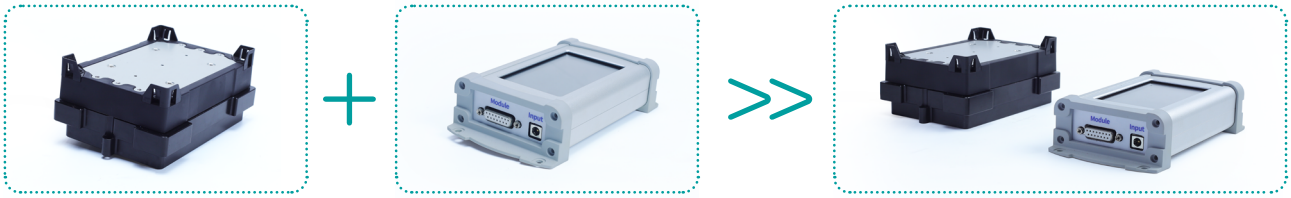

振荡模组　　控制模组　　振荡器

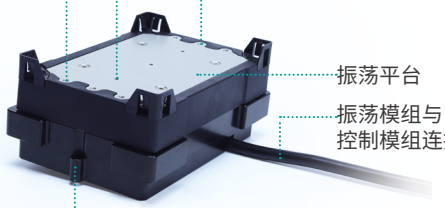

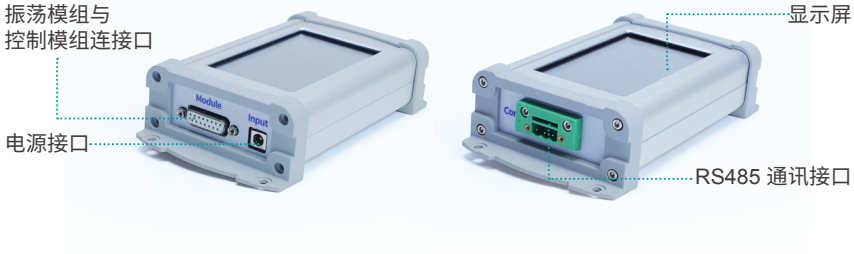

安装尺寸

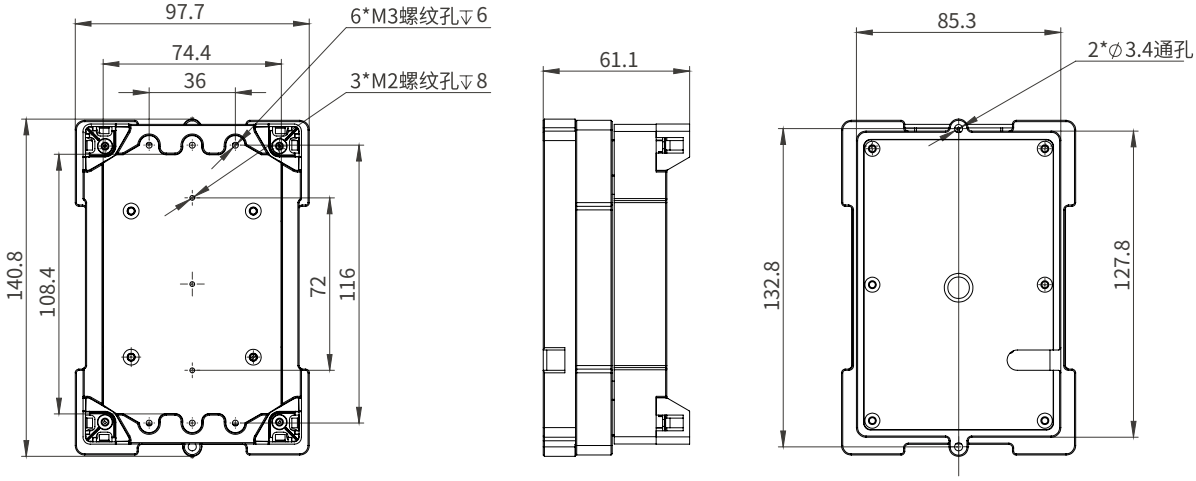

配置参数

货号	GC20206	GC20203	GC20202	GC20207	GC20205	GC20204
型号	NTshake 1	NTshake 2	NTshake 3	Mini shake 1	Mini shake 2	Mini shake 3
名称	常温振荡器			温控振荡器		
英文名称	Normal Temperature Shaker			Temperature Control Shaker		
振幅	1 mm	2 mm	3 mm	1 mm	2 mm	3 mm
振荡速度	200~4000 rpm	200~3000 rpm	200~2000 rpm	200~4000 rpm	200~3000 rpm	200~2000 rpm
适配耗材	384 孔板等	96 孔 PCR 板、酶标板等	96 孔深孔板、1.5/2 ml 离心管等	384 孔板等	96 孔 PCR 板、酶标板等	96 孔深孔板、1.5/2 ml 离心管等
温控范围	\			室温（+5°C）~110°C		
温控精度	\			≤±0.1°C		
温控准确性	\			≤±0.5°C		
电源	DC24 V，5 A					
最大功率	120 W					
净重	控制模组 1.07 kg，振荡模组 1.00 kg					
通讯接口	RS-485 通讯接口					
通信协议	Modbus 通信协议					
外形尺寸	控制模组 17.0(W)×9.5(D)×4.2(H) cm，振荡模组 14.1(W)×9.8(D)×6.1(H) cm					

NTPro shake 常温振荡器

NTPro shake 常温振荡器系列，有三种振幅（3 mm、2 mm、1 mm）可选。具有自动夹持功能，无显示屏及单独的控制模组，通过 RS-485 通讯接口连接上位机进行控制。

仪器特点

- **自动夹持**
  具有自动夹持功能，可自动锁定微孔板边缘并夹紧，便于机械手装夹微孔板，同时也有利于安全地进行高速振荡。
- **中央原点自定位**
  具有中央原点自定位功能，可配合机械手精确地夹持孔板，同时便于移液枪进行精准移液。
- **适配多种耗材**
  适配 ANSI/SLAS 板、1.5/2 ml 离心管等耗材，支持定制个性化适配器，可搭配多种耗材使用。
- **易于集成**
  体积小巧，只占据一个 ANSI/SLAS 板位，预留安装孔，易于集成在各种工作站中。
- **通讯开放**
  基于 RS-485 总线的 Modbus 通信协议。

MiniPro shake 温控振荡器

MiniPro shake 温控振荡器系列，温控范围为室温（+5°C）~ 110°C，有三种振幅（3 mm、2 mm、1 mm）可选。具有自动夹持功能，无显示屏及单独的控制模组，通过 RS-485 通讯接口连接上位机进行控制。

仪器特点

- **自动夹持**
  具有自动夹持功能，可自动锁定微孔板边缘并夹紧，便于机械手装夹微孔板，同时也有利于安全地进行高速振荡。
- **混匀加热一体**
  集混匀、加热于一体，可同时开启振荡、温控功能，亦可只加热或只振荡。
- **中央原点自定位**
  具有中央原点自定位功能，可配合机械手精确地夹持孔板，同时便于移液枪进行精准移液。
- **适配多种耗材**
  适配 ANSI/SLAS 板、1.5/2 ml 离心管等耗材，支持定制个性化适配器，可搭配多种耗材使用。
- **易于集成**
  体积小巧，只占据一个 ANSI/SLAS 板位，预留安装孔，易于集成在各种工作站中
- **通讯开放**
  基于 RS-485 总线的 Modbus 通信协议。

外形结构

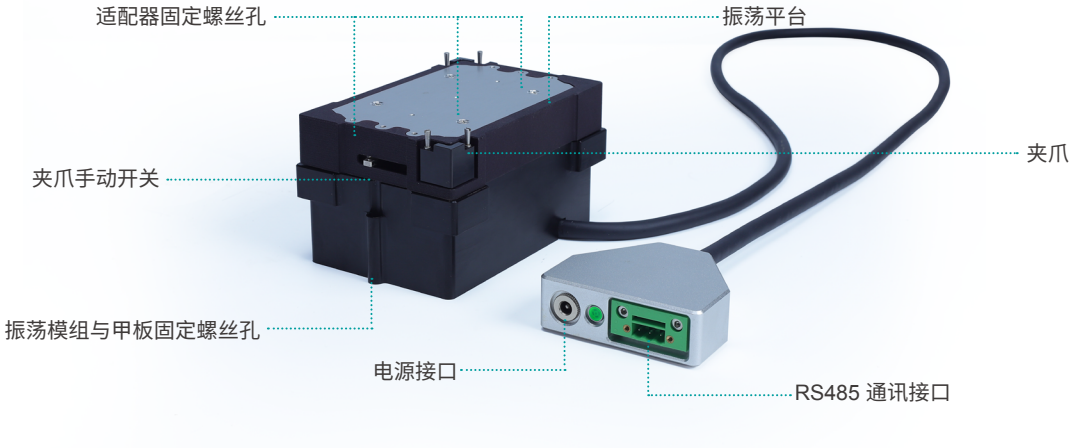

安装尺寸

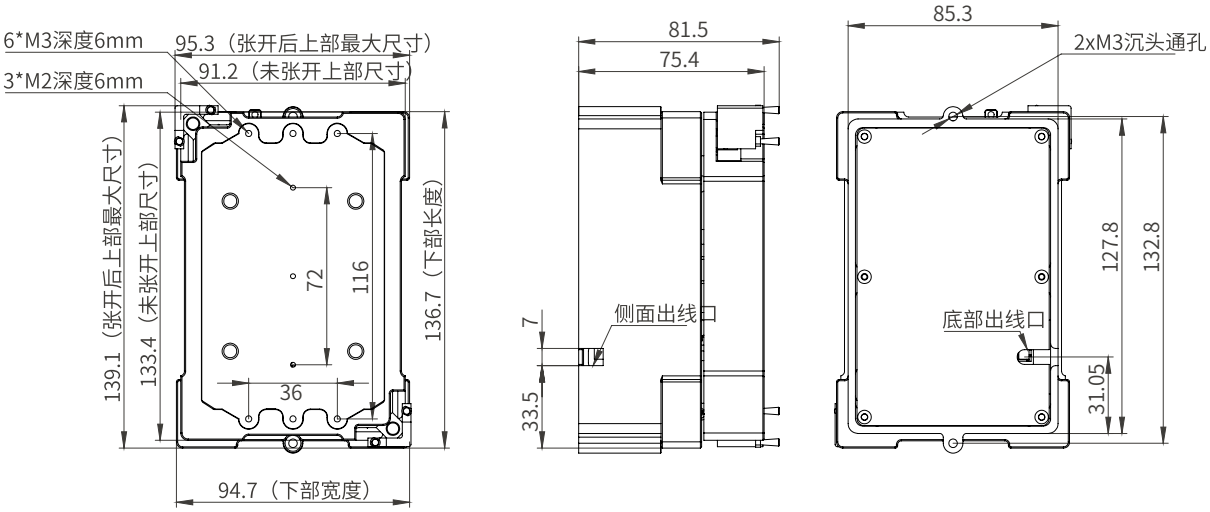

配置参数

货号	GC20211	GC20212	GC20213	GC20208	GC20209	GC20210
型号	NTPro shake 1	NTPro shake 2	NTPro shake 3	MiniPro shake 1	MiniPro shake 2	MiniPro shake 3
名称	常温振荡器			温控振荡器		
英文名称	Normal Temperature Shaker			Temperature Control Shaker		
振幅	1 mm	2 mm	3 mm	1 mm	2 mm	3 mm
振荡速度	200~4000 rpm	200~3000 rpm	200~2000 rpm	200~4000 rpm	200~3000 rpm	200~2000 rpm
适配耗材	384 孔板等	96 孔 PCR 板、酶标板等	96 孔深孔板、1.5/2 ml 离心管等	384 孔板等	96 孔 PCR 板、酶标板等	96 孔深孔板、1.5/2 ml 离心管等
温控范围	\			室温（+5°C）~110°C		
温控精度	\			≤±0.1°C		
温控准确性	\			≤±0.5°C		
电源	DC24 V，5 A					
最大功率	120 W					
净重	1.43 kg					
通讯接口	RS485 通讯接口					
通信协议	Modbus 通信协议					
外形尺寸	14.0(W)×9.5(D)×8.2(H) cm					

TCshake 温控振荡器

TCshake 温控振荡器集混匀与加热功能于一体，振荡速度为 300~2000 rpm，温控范围为室温（+5°C）~ 110°C，运行平稳、噪音较小，振荡混匀效果良好。具有自动夹持功能，无显示屏及单独的控制模组，通过 RS-485 通讯接口连接上位机进行控制。

仪器特点

- **自动夹持**
  具有自动夹持功能，可自动锁定微孔板边缘并夹紧，便于机械手装夹微孔板，同时也有利于安全地进行高速振荡。
- **混匀加热一体**
  集混匀、加热于一体，可同时开启振荡、温控功能，亦可只加热或只振荡。
- **中央原点自定位**
  具有中央原点自定位功能，可配合机械手精确地夹持孔板，同时便于移液枪进行精准移液。
- **兼容性强**
  适配 ANSI/SLAS 板、1.5/2 ml 离心管等耗材，支持定制个性化适配器，可搭配多种耗材使用；标配备用配重块，有强大的负载性能。
- **易于集成**
  预留转接板固定孔，易于集成。
- **通讯开放**
  基于 RS-485 总线的 Modbus 通信协议。

外形结构

安装尺寸

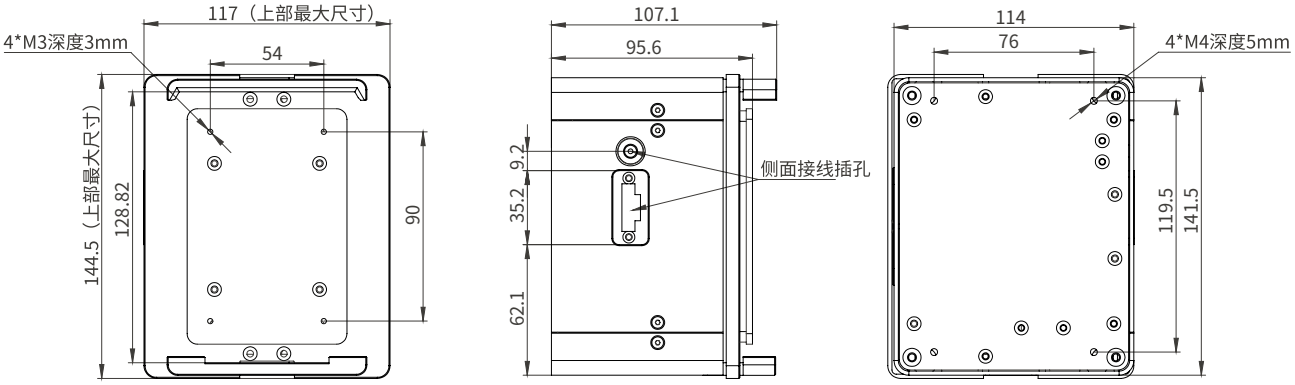

配置参数

货号	GC20201	型号	TCshake
名称	温控振荡器	英文名称	Temperature Control Shaker
电源	DC24 V，5 A	最大功率	120 W
温控范围	室温（+5°C）~110°C	适配耗材	酶标板，全裙边 96 孔 PCR 板，96 深孔板。1.5/2 ml 离心管等
振荡速度范围	300-2000 rpm	升温时间	≤5 min 30°C 升至 95°C（无负载）
温控精度	≤±0.1°C	温控准确性	≤0.5°C
振幅	3 mm	外形尺寸	14.5(W)×11.7(D)×10.7(H) cm
中央原点自定位	支持	净重	2.3 kg
自动夹持	支持	通讯接口	RS485 通讯接口
通信协议	Modbus 信通协议		

相关适配器

多种适配器供选择，亦可根据耗材定制个性化适配器。

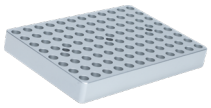

GTA2001

TC1 96 孔适配器（锥形小孔径）

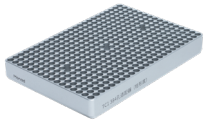

GTA2004

TC1 384 孔适配器（锥形底）

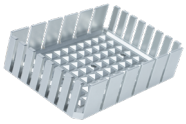

GTA2012

储液槽适配器（96 锥底）

GTA2013

96 深孔板适配器（圆孔锥形底）

GCA6011

TCshake 96 孔适配器（2.2 mL 96 孔方孔锥底深孔板）

GCA6012

TCshake 96 孔适配器（全裙边 96 孔 PCR 板）

订购信息

货号	名称	描述	规格
GC20206	NTshake 1 Normal Temperature Shaker	NTshake 1 常温振荡器，包含一个控制模组和一个振荡模组； 振荡速度：200~4000 rpm；振幅：1 mm；	1/set
GCA6015	NTshake 1 Control Module	NTshake 1 控制模组，可连接一个常温振荡模组	1/pk
GCA6016	NTshake 1 Shake Module	NTshake 1 振荡模组，常温，振幅 1 mm，转速范围 200~4000 rpm	1/pk
GC20203	NTshake 2 Normal Temperature Shaker	NTshake 2 常温振荡器，包含一个控制模组和一个振荡模组； 振荡速度：200~3000 rpm；振幅：2 mm	1/set
GCA6014	NTshake 2 Control Module	NTshake 2 控制模组，可连接一个常温振荡模组	1/pk
GCA6013	NTshake 2 Shake Module	NTshake 2 振荡模组，常温，振幅 2 mm， 转速范围 200~3000 rpm 1/pk	1/pk
GC20202	NTshake 3 Normal Temperature Shaker	NTshake 3 常温振荡器，包含一个控制模组和一个振荡模组； 振荡速度：200~2000 rpm；振幅：3 mm	1/set
GCA6005	NTshake 3 Control Module	NTshake 3 控制模组，可连接一个常温振荡模组	1/pk
GCA6006	NTshake 3 Shake Module	NTshake 3 振荡模组，常温，振幅 3 mm，转速范围 200~2000 rpm	1/pk
GC20211	NTPro shake 1 Normal Temperature Shaker	NTPro shake 1 常温振荡器，有自动夹持功能，无单独的控制模组， 振荡速度为 200~4000 rpm，振幅 1 mm	1/set
GC20212	NTPro shake 2 Normal Temperature Shaker	NTPro shake 2 常温振荡器，有自动夹持功能，无单独的控制模组， 振荡速度为 200~3000 rpm，振幅 2 mm	1/set
GC20213	NTPro shake 3 Normal Temperature Shaker	NTPro shake 3 常温振荡器，有自动夹持功能，无单独的控制模组， 振荡速度为 200~2000 rpm，振幅 3 mm	1/set
GC20207	Mini shake 1 Temperature Control Shaker	Mini shake 1 温控振荡器，包含一个控制模组和一个振荡模组； 振荡速度：200~4000 rpm；振幅：1 mm； 温控范围为室温（+5°C）~ 110°C。	1/set
GCA6017	Mini shake 1 控制模组	Mini shake 1 控制模组，可连接一个温控振荡模组	1/pk
GCA6018	Mini shake 1 振荡模组	Mini shake 1 振荡模组，常温，振幅 1 mm，转速范围 200~4000 rpm	1/pk
GC20205	Mini shake 2 Temperature Control Shaker	Mini shake 2 温控振荡器，包含一个控制模组和一个振荡模组； 振荡速度：200~3000 rpm；振幅：2 mm； 温控范围为室温（+5°C）~ 110°C。	1/set
GCA6009	Mini shake 2 控制模组	Mini shake 2 控制模组，可连接一个温控振荡模组	1/pk
GCA6010	Mini shake 2 振荡模组	Mini shake 2 振荡模组，常温，振幅 2 mm，转速范围 200~3000 rpm	1/pk
GC20204	Mini shake 3 Temperature Control Shaker	Mini shake 3 温控振荡器，包含一个控制模组和一个振荡模组； 振荡速度：200~2000 rpm；振幅：3 mm； 温控范围为室温（+5°C）~ 110°C。	1/set
GCA6007	Mini shake 3 控制模组	Mini shake 3 控制模组，可连接一个温控振荡模组	1/pk
GCA6008	Mini shake 3 振荡模组	Mini shake 3 振荡模组，常温，振幅 3 mm，转速范围 200~2000 rpm	1/pk
GC20208	MiniPro shake 1 Temperature Control Shaker	MiniPro shake 1 温控振荡器，有自动夹持功能，无单独的控制模组， 振荡速度为 200~4000 rpm，振幅 1 mm； 温控范围为室温（+5 ）~ 110 。	1/set
GC20209	MiniPro shake 2 Temperature Control Shaker	MiniPro shake 2 温控振荡器，有自动夹持功能，无单独的控制模组， 振荡速度为 200~3000 rpm，振幅 2 mm； 温控范围为室温（+5°C）~ 110°C。	1/set
GC20210	MiniPro shake 3 Temperature Control Shaker	MiniPro shake 3 温控振荡器，有自动夹持功能，无单独的控制模组， 振荡速度为 200~2000 rpm，振幅 3 mm； 温控范围为室温（+5°C）~ 110°C。	1/set
GC20201	TCshakeTemperature Control Shaker	振幅 3 mm，振荡速度为 300~2000 rpm，具有自动夹持功能，可进行 液体的混匀、加热	1/set
GCA6012	TCshake 96 孔适配器（2.2 ml 96 孔方孔锥底深孔板）	TCshake 专用适配器，适用于常规 2.2 ml 96 孔方孔锥底深孔板	1/pk

货号	名称	描述	规格
GCA6011	TCshake 96 孔适配器（全裙边 96 孔 PCR 板）	TCshake 专用适配器，适用于常规全裙边 96 孔 PCR 板	1/pk
GTA2001	TC1 96 孔适配器（锥形小孔径）	可搭配 TC1/TC4 系列温度控制台、NTshake/Mini shake 振荡仪系列使用，适用于常规 96 孔 PCR 板	1/pk
GTA2002	TC1 384 孔适配器（锥形底）	可搭配 TC1/TC4 系列温度控制台、NTshake/Mini shake 振荡仪系列使用，适用于常规 384 孔 PCR 板	1/pk
GTA2012	储液槽适配器（96 锥底）	可搭配 TC1/TC4 系列温度控制台、NTshake/Mini shake 振荡仪系列使用，适配常规 96 锥底储液槽、8 道储液槽、12 道储液槽	1/pk
GTA2013	96 深孔板适配器（圆孔锥形底）	可搭配 TC1/TC4 系列温度控制台、NTshake/Mini shake 振荡仪系列使用，适配常规圆孔锥底 96 深孔板	1/pk

400-928-3698

莫纳生物科技有限公司
Monad Biotech Co., Ltd.

E-mail: support@monadbiotech.com
www.monadbiotech.com

进入莫纳 GO 小程序
产品下单、咨询

关注莫纳生物公众号
福利多多

添加好友
产品答疑 试用 咨询